MILANO big soft

Основание опоры **Milano Big Soft** изготовлено из 8 мм стали.
Радиусные углы основания дают возможность гармонично сочетать с опорой столешницы различных форм, а вдобавок уберегают обувь от царапин и повреждений.
Регулировочные ножки позволяют нивелировать возможные неровности пола, а **съемные резиновые демпферы** защищают покрытие пола и повышают устойчивость стола.
Стойка изготовлена из трубы сечения 60x60x1.5 мм.
Сварная крепежная пластина, произведенная из стали толщиной 5 мм, обеспечивает прочное крепление столешницы к опоре.
Опоры окрашены по **порошково-полимерной технологии**, красками для наружного использования.
Порошковое покрытие устойчиво к сколам и царапинам.
Опоры надежно упакованы в картон и **термоусадочный полиэтилен**, обеспечивающие защиту при транспортировке.

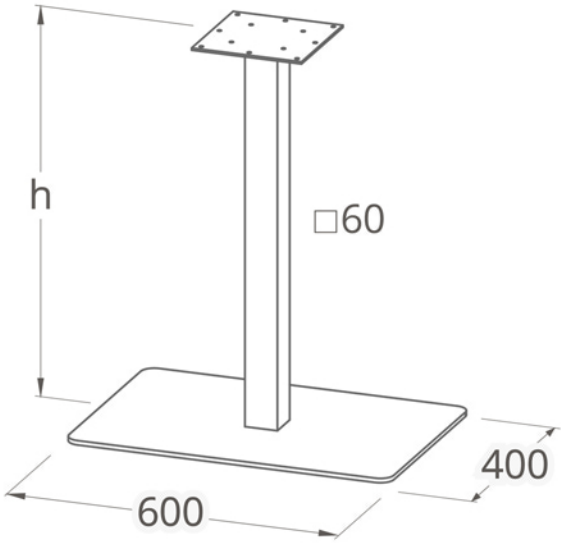

Column
h=570 mm (2.1 kg)
h=725 mm (2.8 kg)
h=1100 mm (4.7 kg)

Mounting plate
203x203x5 mm

Foot
600x400x8 mm (14.3 kg)

Рекомендованные цвета опор: